Mittelscharnier 42207044M-INOX
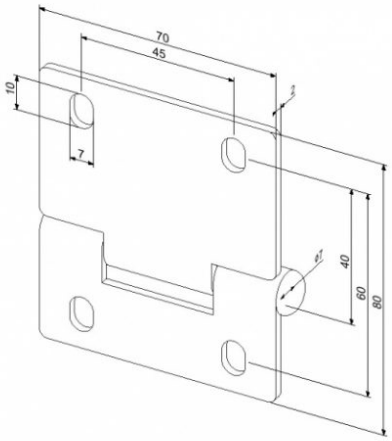
Material:	Edelstahl
Einheit:	Stück
Verpackung:	100 St.
Gewicht:	0,13 kg
Rolenhalterung:	11mm
Diameter Wulst:	8 mm
Maße:	80 x 70 x 2,2 mm
Beschreibung:	Für Garagentore