Seitenscharnier 42207044-INOX
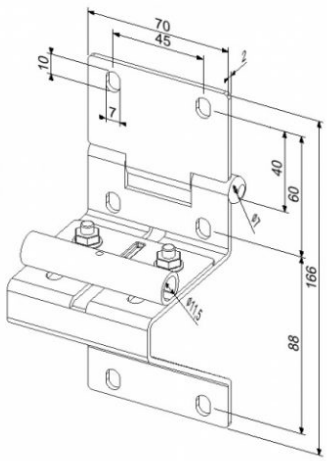
Material:	Edelstahl
Einheit:	Stück
Verpackung:	50 St.
Gewicht:	0,45 kg
Rollenhalterung:	11 mm
Diameter Wulst:	8 mm
Maße:	166 x 70 x 2,5 mm
Beschreibung:	Für Garagentore