PASEDO ®
Garage door components

+48 32 671 55 13 biuro@pasedo.pl www.pasedo.pl
ul. Obrońców Poczty Gdańskiej 95, 42-400 Zawiercie Pon-Pt: 9:00 - 17:00

# Mittelscharnier 42257040M
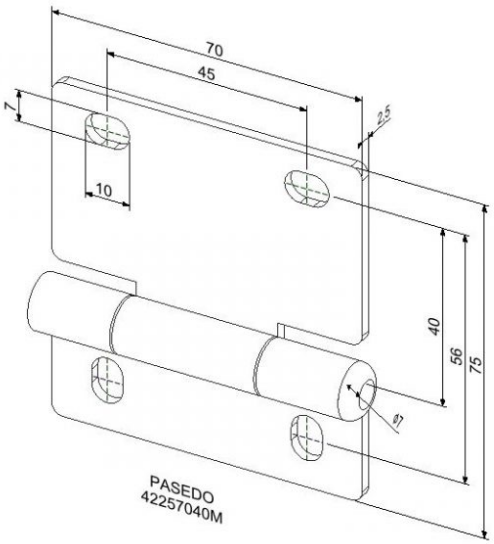
| | |
|---|---|
| **Material:** | Verzinktstahl |
| **Einheit:** | Stück |
| **Verpackung:** | 100 St. |
| **Gewicht:** | 0,13 kg |
| **Rollenhalterung:** | 11mm |
| **Diameter Wulst:** | 7 mm |
| **Maße:** | 75 x 70 x 2,5 mm |
| **Beschreibung:** | Für Industrietore |