Mittelscharnier 422060408M-9016
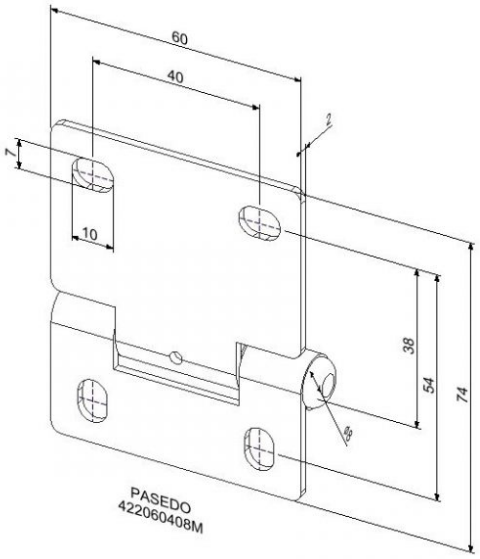
Material:	Pulverbeschichtet Stahl RAL9016
Einheit:	Stück
Verpackung:	100 St.
Rollenhalterung:	11mm
Diameter Wulst:	8 mm
Maße:	74 x 60 x 2 mm
Gewicht:	0,10 kg
Beschreibung:	Für Garagentore