Mittelscharnier 422060408M
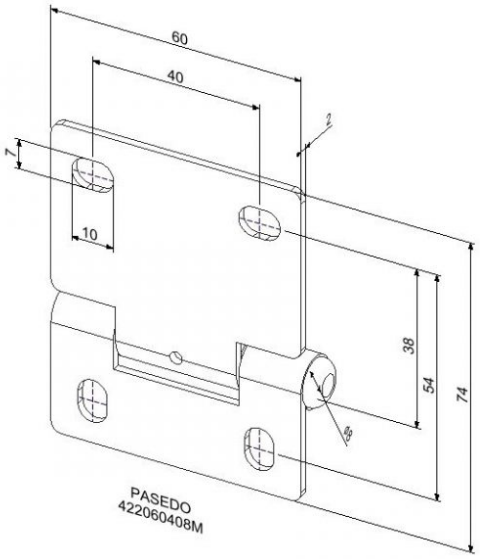
Material:	Verzinktstahl
Einheit:	Stück
Verpackung:	100 St.
Gewicht:	0,10 kg
Diameter Wulst:	8 mm
Maße:	74 x 60 x 2 mm
Beschreibung:	Für Garagentore