+48 32 671 55 13 biuro@pasedo.pl www.pasedo.pl
ul. Obrońców Poczty Gdańskiej 95, 42-400 Zawiercie Pon-Pt: 9:00 - 17:00

Ruhiges Seitenscharnier 422060408Q
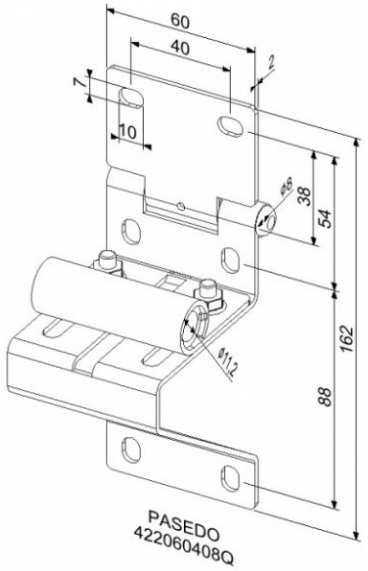
Material:	Verzinktstahl
Einheit:	Stück
Verpackung:	50 St.
Gewicht:	0,30 kg
Rollenhalterung:	11 mm
Diameter Wulst:	8 mm
Maße:	162 x 60 x 2 mm
Beschreibung:	Ruhiges Seitenscharnier für Garagentore