Seitenscharnier 422060408
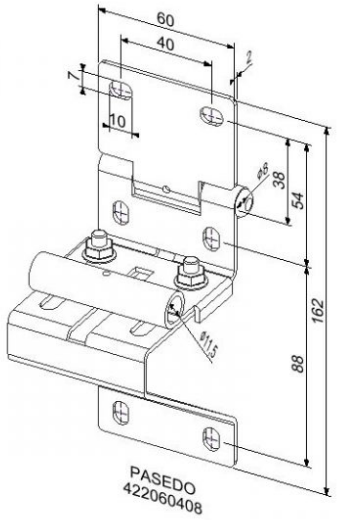
Material:	Verzinktstahl
Einheit:	Stück
Verpackung:	50 St.
Gewicht:	0,36 kg
Rollenhalterung:	11 mm
Diameter Wulst:	8 mm
Maße:	162 x 60 x 2 mm
Beschreibung:	Für Garagentore