# Mittelscharnier für ThyssenKrupp Hoesch Panel 42257044M
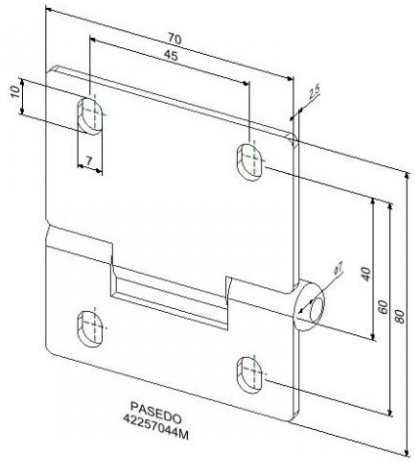
| | |
|---|---|
| **Material:** | Verzinktstahl |
| **Einheit:** | Stück |
| **Verpackung:** | 100 St. |
| **Gewicht:** | 0,13 kg |
| **Diameter Wulst:** | 7 mm |
| **Maße:** | 80 x 70 x 2,2 mm |
| **Beschreibung:** | Für Garagentore für ThyssenKrupp Hoesch Panel |