Flaches Scharnier für Marcegaglia, Metecno, Tecsedo, Italpanelli Panel 42206040DBL-9016
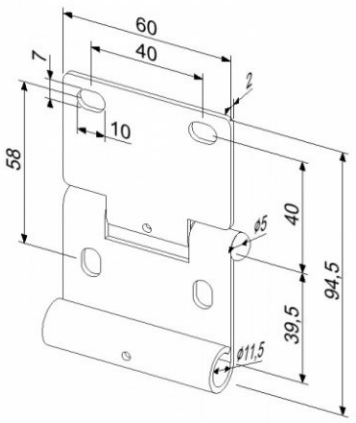
Material:	Pulverbeschichtet Stahl RAL9016
Einheit:	Stück
Verpackung:	50 St.
Gewicht:	0,13 kg
Rollenhalterung:	11 mm
Diameter Wulst:	5 mm
Maße:	94,5 x 60 x 2 mm
Beschreibung:	Flaches Scharnier für Garagentore für Marcegaglia, Metecno, Tecsedo, Italpanelli Panel