PASEDO ®
Garage door components

Toprollenhalter 4302-60-A
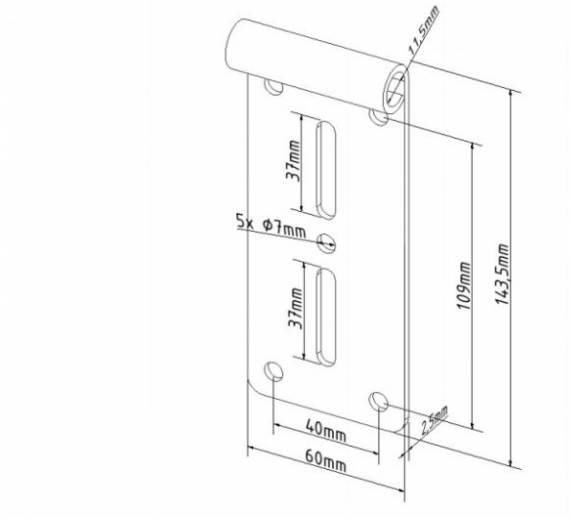
Material:	Pulverbeschichtet Stahl RAL9016
Einheit:	Stück
Verpackung:	100 St.
Gewicht:	0,18 kg
Dicke:	2,5 mm
Beschreibung:	Für Rolle 11mm.