Seitenscharnier für Marcegaglia, Metecno, Tecsedo, Italpanelli Panel 42206040
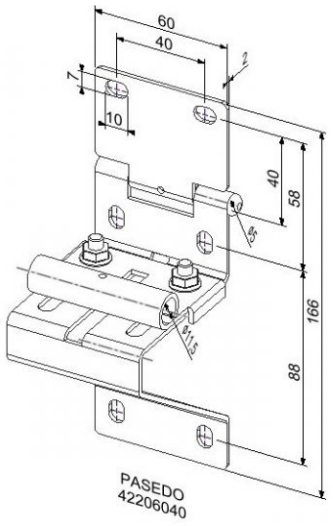
Material:	Verzinktstahl
Einheit:	Stück
Verpackung:	50 St.
Gewicht:	0,30 kg
Rollenhalterung:	11 mm
Diameter Wulst:	5 mm
Maße:	166 x 60 x 2 mm
Beschreibung:	Für Garagentore für Marcegaglia, Metecno, Tecsedo, Italpanelli Panel