PASEDO®
Garage door components

Klipse für Schiene 5680
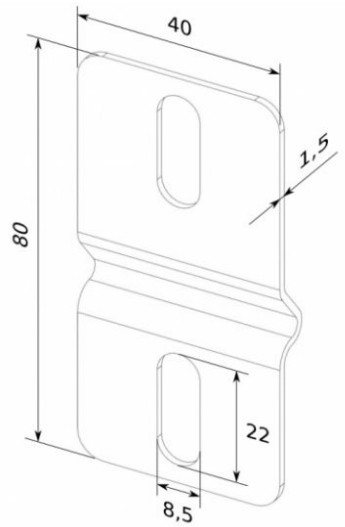
Material: Verzinktstahl
Einheit: Stück
Verpackung: 200 St.
Gewicht: 0,05 kg/St.
Dicke: 1,5 mm
Beschreibung: Platte zur Montage von horizontalen Schienen.