Flaches Scharnier für Panel EPCO 42206035DBL-9016
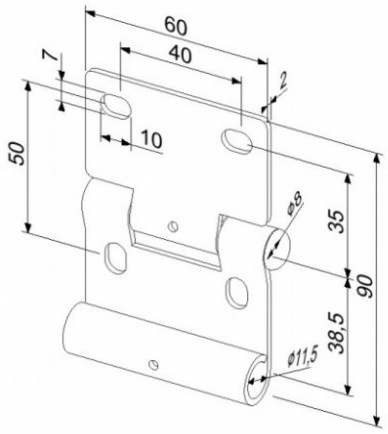
Material:	Pulverbeschichtet Stahl RAL9016
Einheit:	Stück
Verpackung:	50
Rollenhalterung:	11 mm
Diameter Wulst:	8 mm
Maße:	160 x 60 x 2 mm
Gewicht:	0,30 kg
Beschreibung:	Flaches Scharnier für Garagentore für EPCO Panel