Seiltrommel 4013SL
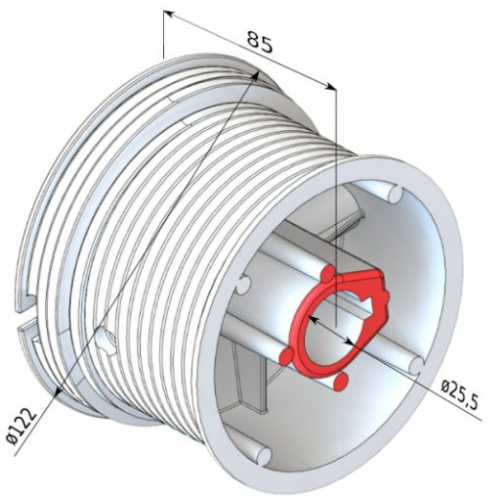
Material:	Aluminium
Einheit:	Paar
Verpackung:	40 P.
Gewicht:	1,00 kg/P.
Markierung:	rot - links / schwarz - rechts
System:	Normalsystem
Beschreibung:	Max. Türgewicht 500 kg max. H 4212 mm Max. Seildurchmesser 5,0mm