Palier d'axe 5040111-N
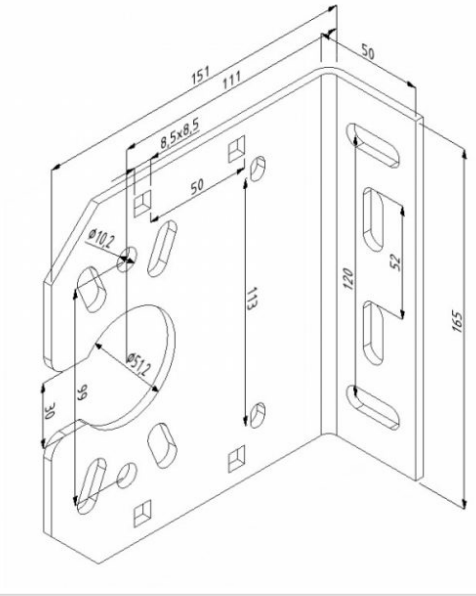
Matière:	acier galvanisé
Unité:	pièce
Conditionnement:	10 pièces
Poids [kg]:	0,83 kg
Épaisseur:	4 mm
Distance de l'axe:	111 mm
Description:	utilisé dans les portails résidentiels avec axe de 25,4 mm