Charnière latérale 42207044-INOX
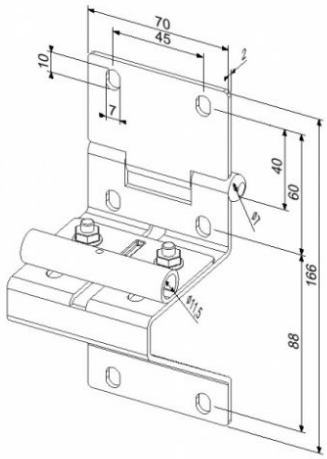
Matière:	acier inoxydable
Unité:	pièce
Conditionnement:	50 pièces
Poids [kg]:	0,45 kg
Tige de galet:	11 mm
Diamètre axe:	8 mm
Dimensions:	166 x 70 x 2,0 mm
Description:	pour panneaux des portails résidentiels