PASEDO ®
Garage door components

+48 32 671 55 13 biuro@pasedo.pl www.pasedo.pl
ul. Obrońców Poczty Gdańskiej 95, 42-400 Zawiercie Pon-Pt: 9:00 - 17:00

Charnière intermédiaire 422060408M
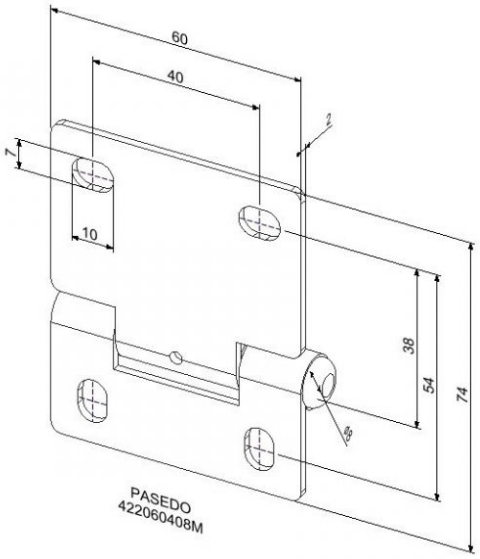
Matière:	acier galvanisé
Unité:	pièce
Conditionnement:	100 pièces
Poids [kg]:	0,10 kg
Diamètre axe:	8 mm
Dimensions:	74 x 60 x 2 mm
Description:	pour portails residentiels