Charnière latérale plate poudrée pour panneau EPCO 42206035DBL-9016
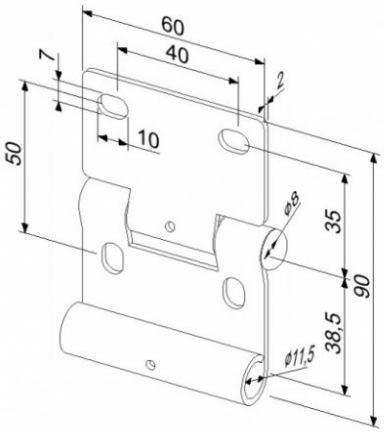
Matière:	acier poudré RAL 9016
Unité:	pièce
Conditionnement:	50 pièces
Poids [kg]:	0,14 kg
Tige de galet:	11 mm
Diamètre axe:	8 mm
Dimensions:	90x 60 x 2 mm
Description:	charnière latèrale plate poudrée RAL9016 pour double roulette pour panneaux EPCO des portes résidentielles