Verrou de garage 7070
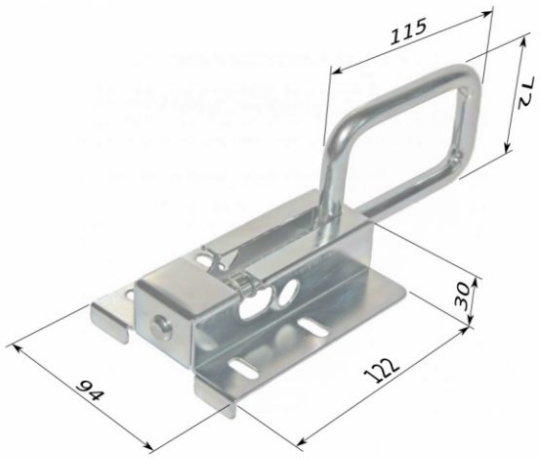
Matière:	acier galvanisé
Unité:	pièce
Conditionnement:	50 pièces
Poids [kg]:	0,61 kg
Hauteur:	102 mm
Longueur:	122 mm
Largeur:	94 mm
Épaisseur:	2 mm
Diamètre:	12 mm
Description:	Boulon de porte avec une tige de diamètre 12 mm, utilisé dans portes résidentielles et industrielles, y compris les trous pour réglage après montage.