Fixation auto-taraudeuse 6325
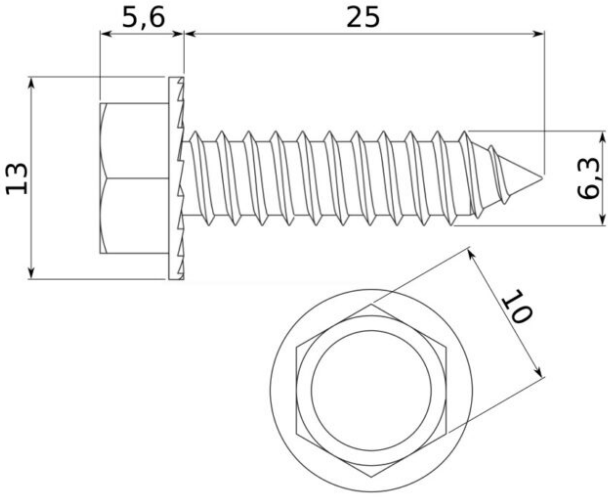
Matière:	acier galvanisé
Unité:	1000 pièces
Conditionnement:	3000 pièces
Poids [kg]:	6,66 kg/1000 pièces
Filetage:	Ø 6,3 mm
Longueur:	25 mm
Description:	Attache autotaraudeuse à tête hexagonale et collerette dentelée.