Profil de remplissage pour systeme de renovation 7885EPS-REN
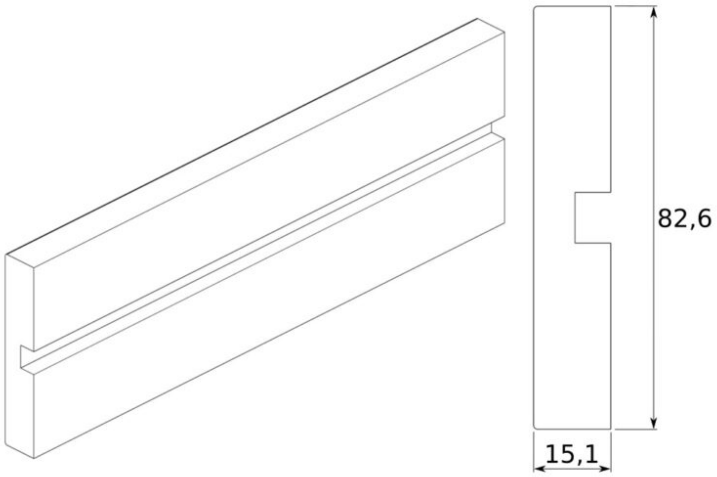
Matière:	EPS
Unité:	pièce
Conditionnement:	10 pc
Poids [kg]:	0,021 kg
Dimensions:	15,1 x 82,6 x 1000 mm
Description:	systeme de remplissage a' utiliser avec le profil 15103500-REN