PASEDO®
Garage door components

Középső támaszték 5040111-N
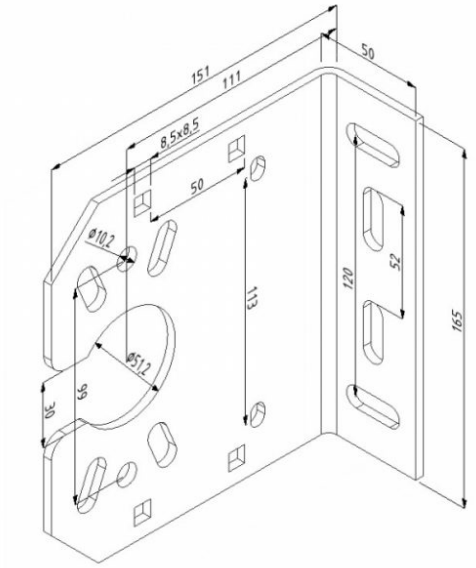
Anyag:	Horganyzott acél
Vastagság:	4 mm
Súly:	0,83 kg
Csomagolás:	10 db
Leírás:	Ipari kapukhoz , 25,4 mm-es tengelyhez. Távolság a tengelytől: 111 mm