Cerniera centrale inossidabile 42207044M-INOX
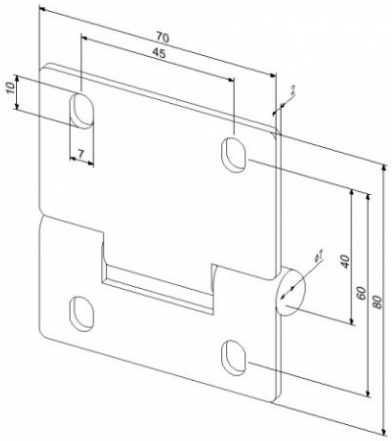
Materiale:	acciaio inossidabile
Unità:	pezzo
Imballo:	100 pezzi
Diametro di perno:	8 mm
Dimensioni:	80 x 70 x 2,0 mm
Peso:	0,13 kg
Descrizione:	per portoni residenziali