Cerniera centrale 422060408M
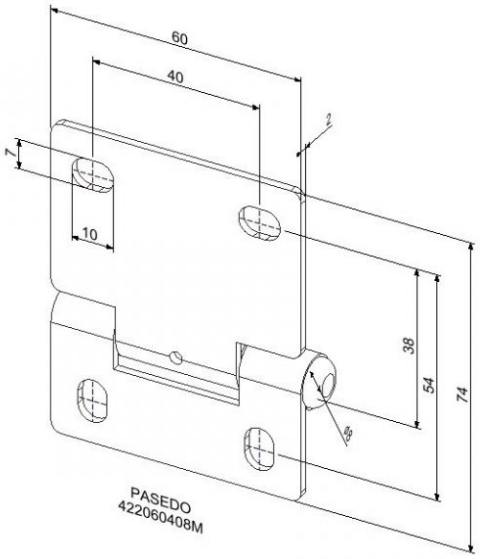
Materiale:	acciaio zincato
Unità:	pezzo
Imballo:	100 pezzi
Diametro di perno:	8 mm
Dimensioni:	74 x 60 x 2 mm
Peso:	0,10 kg
Descrizione:	per portoni residenziali