PASEDO ®
Garage door components

Piastra sospensione 5040111-N
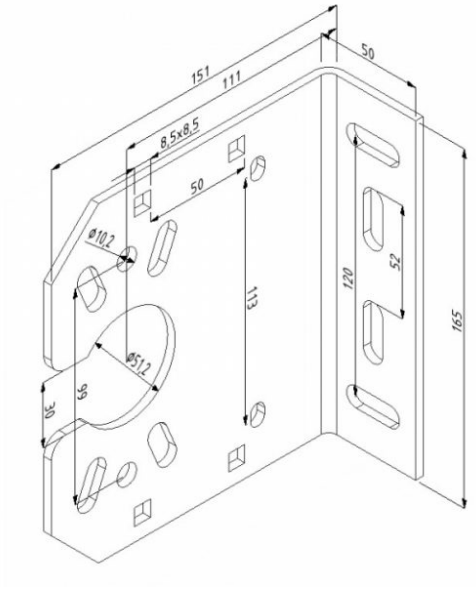
Materiale:	acciaio zincato
Unità:	pezzo
Imballo:	10 pezzi
Peso:	0,83 kg
Spessore:	4 mm
Altezza di foro:	111 mm
Descrizione:	applicato per portoni industriali, sul albero 25,4 mm. Distanza dall'asse del foro 111 mm.