Rullo di scorrimento doppio 54DBL
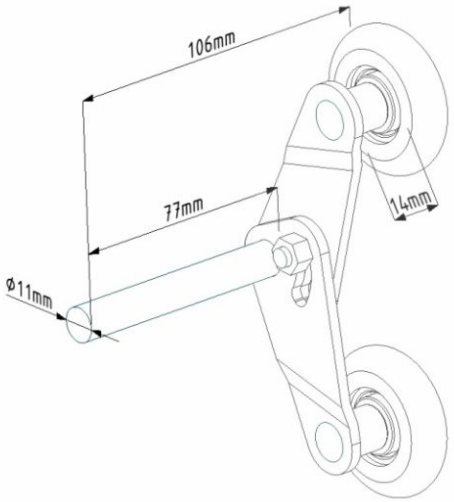
Materiale:	plastico, acciaio zincato
Unità:	pezzo
Imballo:	50 pezzi
Diametro di perno:	11 mm
Diametro di rullo:	46 mm
Peso:	0,31 kg
Descrizione:	per portoni residenziali, applicato con cerniera laterale piastra