Redancia fissaggio del cavo

Materiale: alluminio

Unità: 100 pezzi

Imballo: 500 pezzi

Descrizione: per cavo di sollevamento
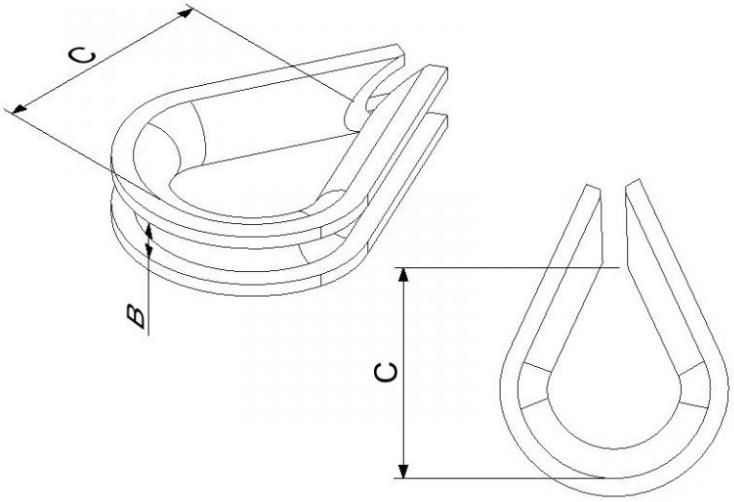
Codice	Per cavo [mm] [Dimensione B]	Lunghezza L [mm] [Dimensione C]
60404	3-4	21
60505	5	23
60606	6	25