Cerniera laterale per pannello EPCO 42206035Q silenzioso
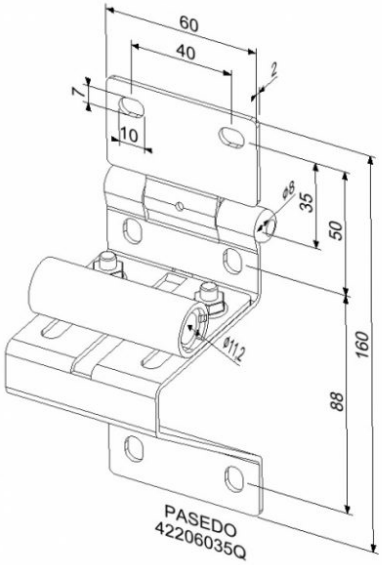
Materiale:	acciaio zincato
Unità:	pezzo
Imballo:	50 pezzi
Peso:	0,30 kg
Albero:	11 mm
Diametro di perno:	8 mm
Dimensioni:	160 x 60 x 2 mm
Descrizione:	per portoni residenziali per pannello EPCO, manico silenzioso per rotella