+48 32 671 55 13 biuro@pasedo.pl www.pasedo.pl
ul. Obrońców Poczty Gdańskiej 95, 42-400 Zawiercie Pon-Pt: 9:00 - 17:00

Profilo porta pedonale 21316000AN-Z

Materiale: alluminio anodizzato

Unità: pezzo

Imballo: 20 pezzi

Descrizione: utilizzato per pannello da 40 mm
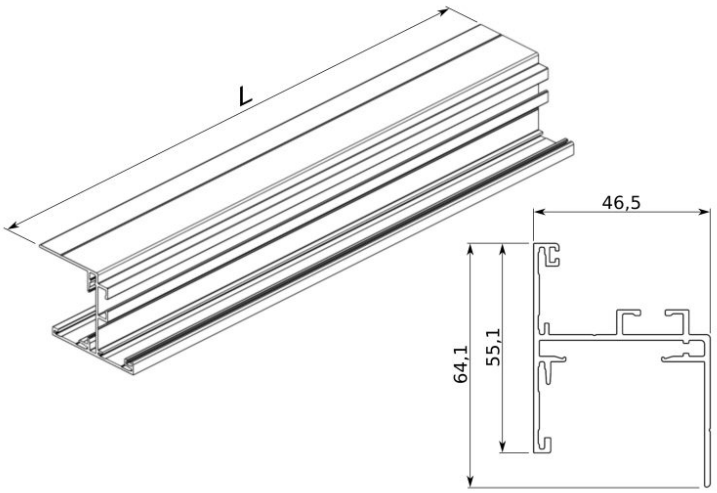
Codice	Lunghezza L [mm]	Peso [kg]	Tipo
21316000AN-Z	6000	4,70	Anodizzato