Uchwyt górny 4301
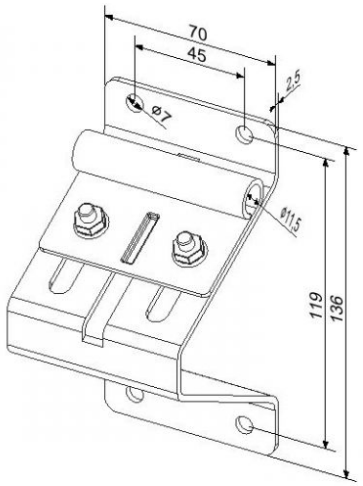
Materiał: stal ocynkowana
Grubość: 2,5 mm
Waga: 0,40 kg/szt
Ilość handlowa: 50 szt
Opis: przeznaczony do rolki 11 mm