Podpora wału 504086-N
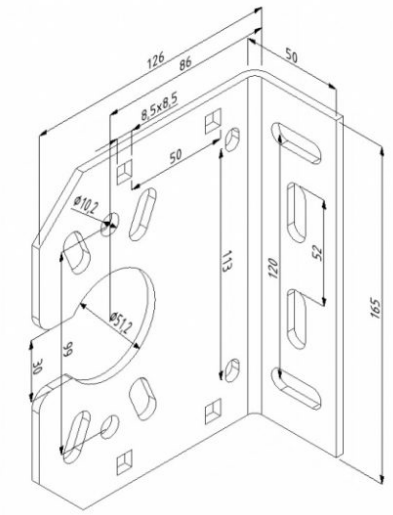
Materiał:	stal ocynkowana
Grubość:	4 mm
Wysokość otworu:	86 mm
Waga:	0,70 kg
Ilość handlowa:	10 szt
Opis:	stosowana do bram przemysłowych na wał 25,4 mm