Zawias środkowy na panel KINGSPAN 422060408KPM
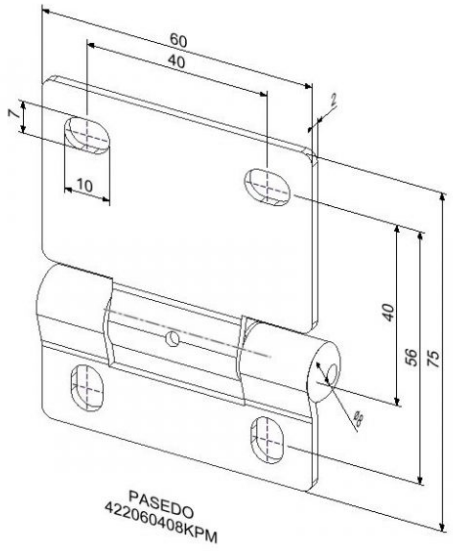
Materiał:	Stal ocynkowana
Jednostka:	1 szt.
Grubość:	2mm
Ilość handlowa:	100 szt.
Średnica trzpienia zawiasu:	8mm
Wymiary:	75mm x 60mm x 2mm
Waga:	0,10 kg
Opis:	Do bram rezydencjalnych na panel KINGSPAN