+48 32 671 55 13 biuro@pasedo.pl www.pasedo.pl
ul. Przemysłowa 11, 42-200 Zawiercie pon-pt: 8:00 - 16:00

Wkręt samowiercący 6316SD
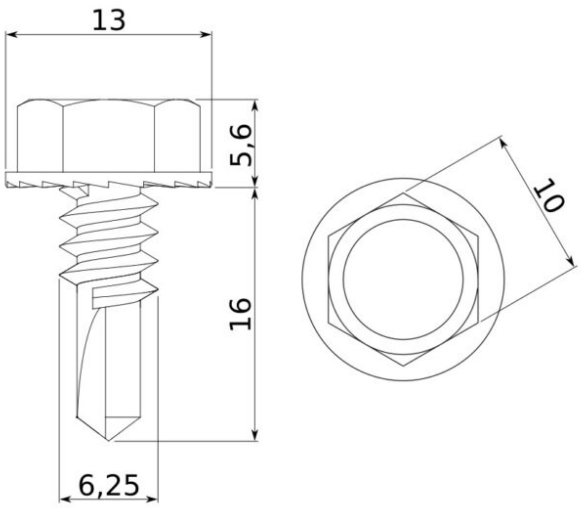
Materiał:	stal ocynkowana
Gwint:	Ø 6,25 mm
Długość:	16 mm
Waga:	5,05 kg/1000szt
Ilość handlowa:	2000 szt
Opis:	wkręt z łbem sześciokątnym z podkładką samowiercący