PASEDO ®
Garage door components

Опора вала 5040111-N
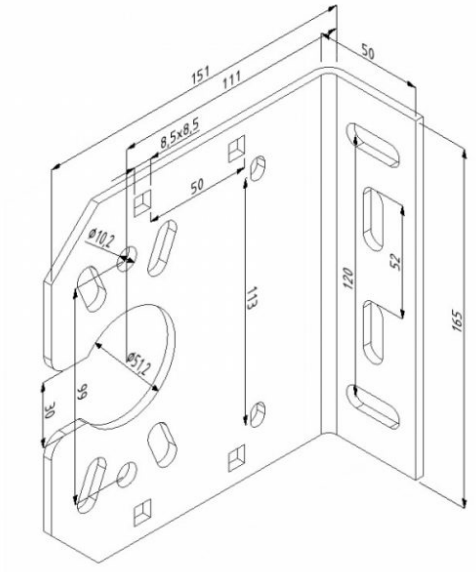
Материал:	Оцинкованная сталь
Единица:	штука
Торговое количество:	10 шт.
Вес:	0,83 кг
Толщина:	4 мм
Размер отверстиа:	111 мм
Описание:	применяемая для промышленных ворот для вала 25,4 мм