Боковая петля нержавеющая 42207044-INOX
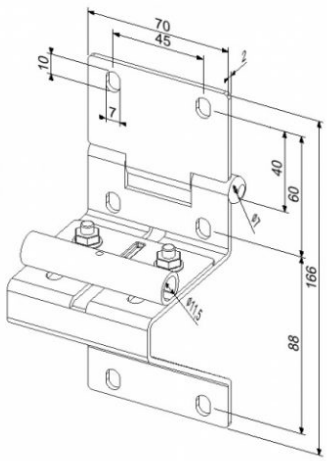
Материал:	Сталь нержавеющая
Единица:	штука
Торговое количество:	50 шт.
Вес:	0,45 кг
Кронштейн ролика:	11 мм
Диаметр хвостовика петли:	8 мм
Измерение:	166 x 70 x 2,0 мм
Описание:	для гаражных ворот