PASEDO®
Garage door components

Боковая опора вала 5140127
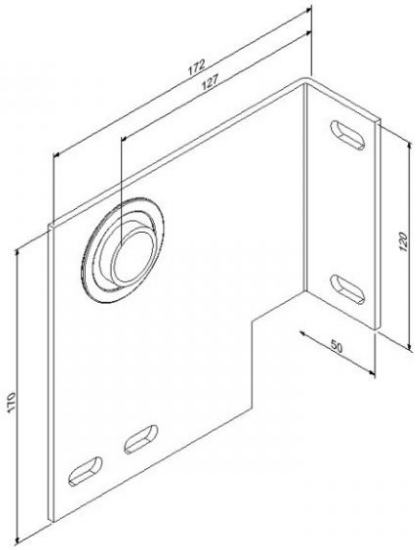
Материал:	Оцинкованная сталь
Единица:	пара
Торговое количество:	10 п.
Вес:	2,14 кг/пара
Толщина:	4 мм
Размер отверстиа:	127 мм
Описание:	применяемая для промышленных ворот для вала 25,4 мм