PASEDO®
Garage door components

+48 32 671 55 13 biuro@pasedo.pl www.pasedo.pl
ul. Obrońców Poczty Gdańskiej 95, 42-400 Zawiercie Pon-Pt: 9:00 - 17:00

Верхний профиль 1417

Материал:	Оцинкованная сталь
Единица:	штука
Торговое количество:	250 шт.
Измерение:	66 мм x 9 мм x 17 мм
Толщина:	1,5 мм
Описание:	Профиль притолоки для системы RSN, крепится на притолоку вместе с уплотнителем 36 в качестве верхнего уплотнителя ворот.
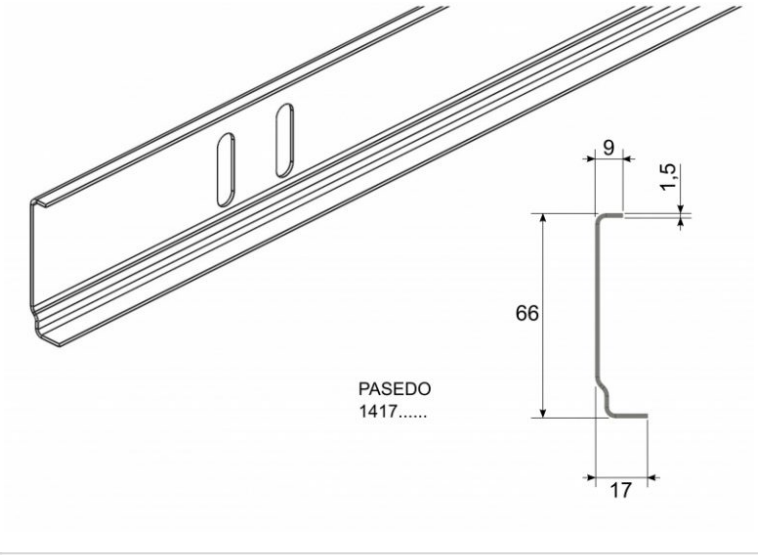
Симбол	Длина L [мм]	Вес [кг]
14173000	3000	3,00
14173500	3500	3,50
14175020	5020	5,02
14175820	5820	5,82