Боковая петля 422060408-9016
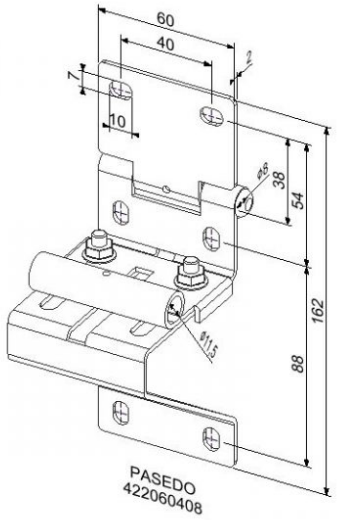
Материал:	сталь с порошковым покрытием RAL9016
Единица:	штука
Торговое количество:	50 шт.
Вес:	0,30 кг
Кронштейн ролика:	11 мм
Диаметр валка:	5 мм
Измерение:	162 x 60 x 2 мм
Описание:	для жилых ворот