Внутренняя петля THYSSENKRUPP HOESCH 42257044M
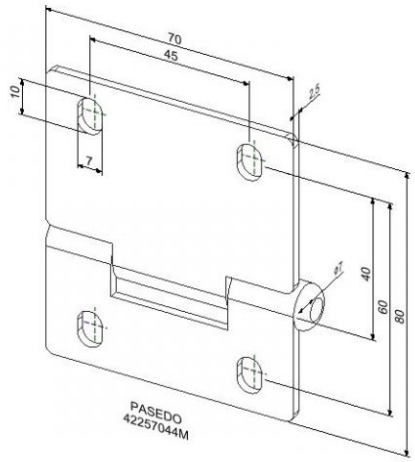
Материал:	Оцинкованная сталь
Единица:	штука
Торговое количество:	100 шт.
Диаметр валка:	7 мм
Измерение:	80 x 70 x 2,2 мм
Вес:	0,13 кг
Описание:	для жилых ворот к безопасным панели THYSSENKRUPP HOESCH