Нижний профиль Epco 22D7200-EP

Материал: Анодированный алюминий

Единица: штука

Торговое количество: 12 шт.

Описание: стеклянные секции - нижний профиль EPCO для панелей 40 мм.
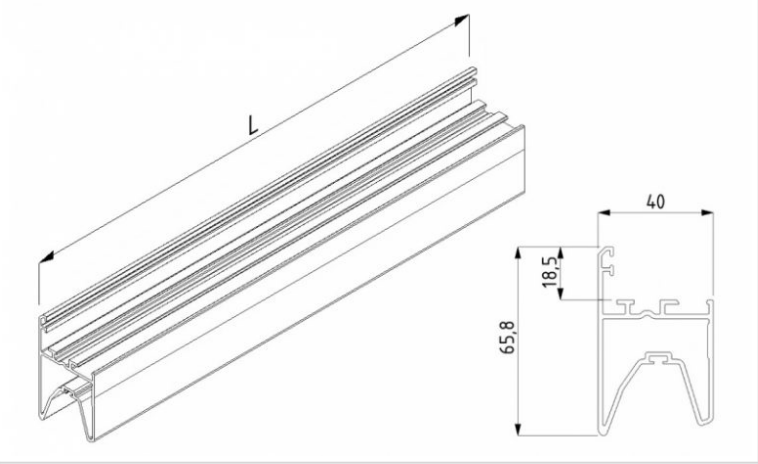
Симбол	Длина L [мм]	Вес [кг]	Тип
22D7200-EP	7200	7,70	Анод
22D5080-EP	5080	5,43	Анод