Монтажная перфорированная плита 533070
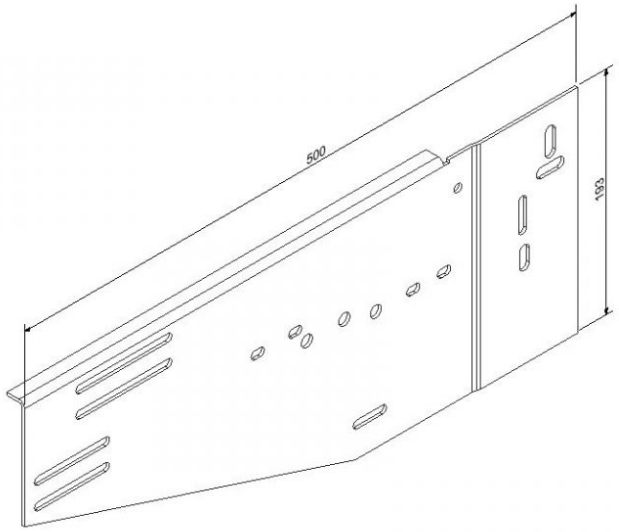
Материал:	Оцинкованная сталь
Единица:	пара
Торговое количество:	5 п.
Вес:	3,32 кг/пара
Толщина:	4 мм
Описание:	использованная для заднего ведения RF70