Соединительная плита 56215
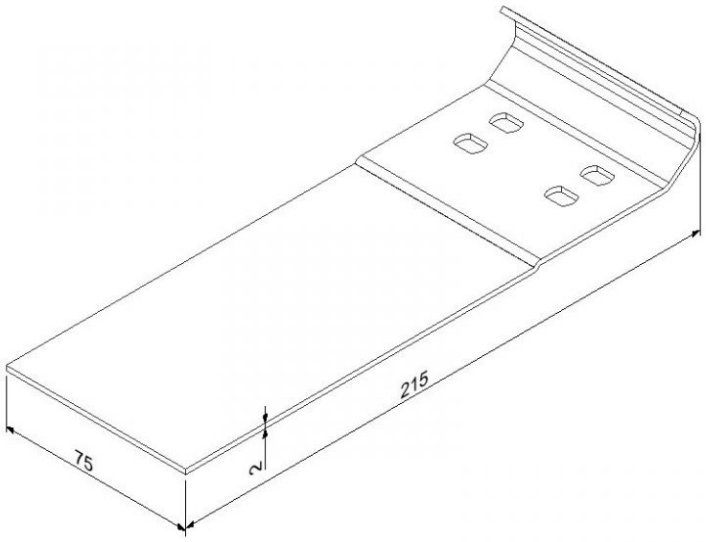
Материал:	сталь оцинкованная
Единица:	штука
Торговое количество:	50 шт.
Вес:	0,27 кг
Описание:	предназначена для соединения верткального уголка и вертикальной направляющей
Толщина:	2 мм