Соединительная пластина 56185
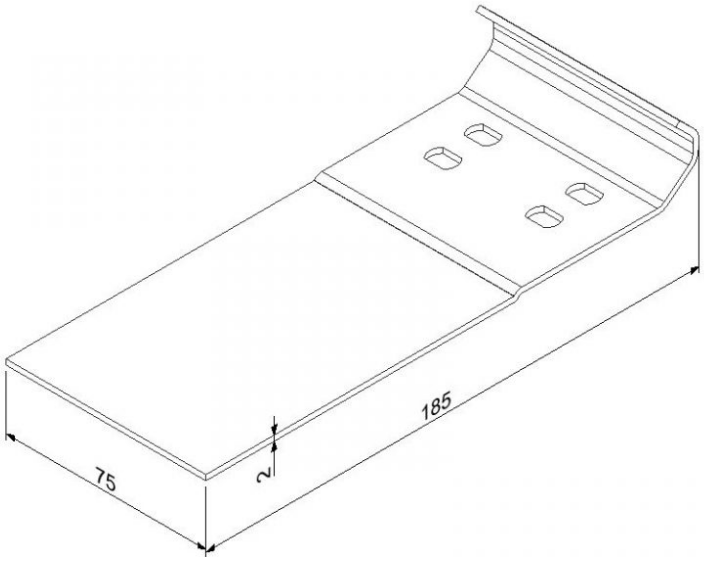
Материал:	Оцинкованная сталь
Единица:	штука
Торговое количество:	50 шт.
Вес:	0,24 кг
Длина:	185 мм
Толщина:	2 мм
Описание:	предназначена для соединения вертикального уголка и вертикальной направляющей