# Внутренная петля MARCEGAGLIA — ITALPANNELLI — TECSEDO — METECNO 42207040M
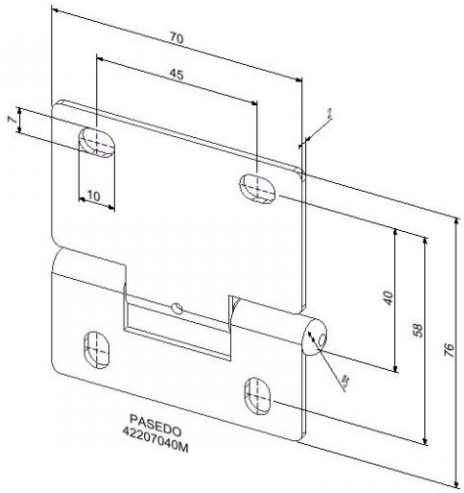
| | |
|---|---|
| **Материал:** | Оцинкованная сталь |
| **Единица:** | штука |
| **Торговое количество:** | 100 шт. |
| **Вес:** | 0,10 кг |
| **Диаметр валка:** | 5 мм |
| **Измерение:** | 76 x 60 x 2 мм |
| **Описание:** | для жилых ворот к безопасным панели MARCEGAGLIA - ITALPANNELLI - TECSEDO - METECNO |