PASEDO®
Garage door components

Соединительная пластина 56155
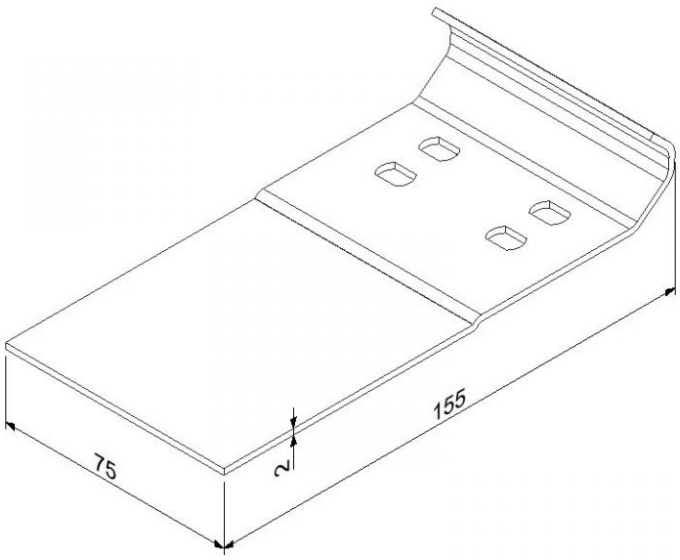
Материал:	Оцинкованная сталь
Единица:	штука
Торговое количество:	50 шт.
Вес:	0,20 кг
Длина:	155 мм
Толщина:	2 мм
Описание:	предназначена для соединения вертикального уголка и вертикальной направляющей