+48 32 671 55 13 biuro@pasedo.pl www.pasedo.pl
ul. Obrońców Poczty Gdańskiej 95, 42-400 Zawiercie Pon-Pt: 9:00 - 17:00

Соединитель вала 3904

Материал: Алюминий

Единица: штука

Торговое количество: 50 шт.

Описание: Используется для вала 25,4 мм. В комплект входят болты для установки на вал.
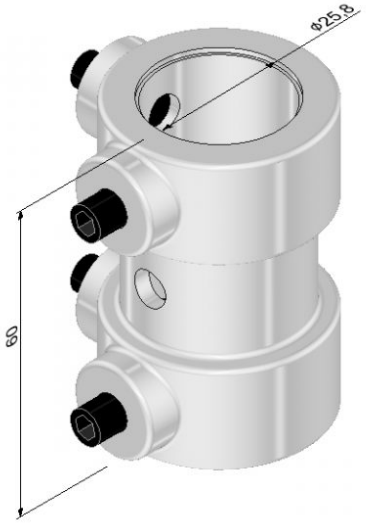
Симбол	Длина [мм]	Вес [кг]
3904	60	0,20