Кронштейн шкива 543012
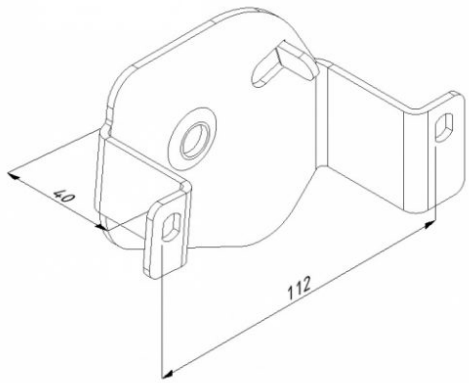
Материал:	Оцинкованная сталь
Единица:	пара
Торговое количество:	50 п.
Вес:	0,36 кг
Диаметр троса:	макс. 3,0 мм
Описание:	кронштейн шкива использованный вместе с 54301, 54303, обеспечивает шкив перед сгибом.