PASEDO®
Garage door components

Вертикальная направляющая 2,0 мм промышленная

Материал:	Оцинкованная сталь
Единица:	штука
Торговое количество:	50 шт.
Измерение:	53 мм x 27 мм x L
Толщина:	2,0 мм
Описание:	Направляющая для роликов в промышленных воротах. Включая отверстия диаметром 7 мм для крепления изогнутых горизонтальных направляющих. Подходит для промышленных комплектов: SL, HL, SR, VL.

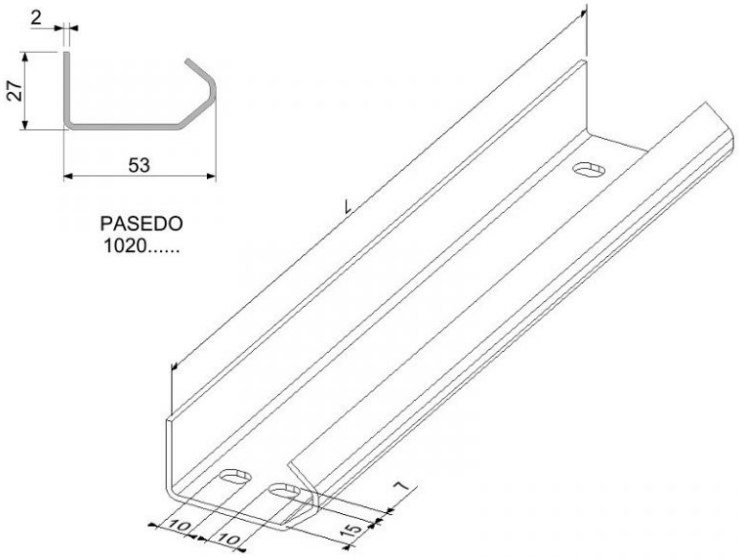

Симбол	Длина L [мм]	Вес [кг]
10203000	3000	4,50
10203500	3500	5,25
10204500	4500	6,75
10205500	5500	8,25
10206000	6000	9,00