Шпонка 3913

Материал: Оцинкованная сталь

Единица: штука

Торговое количество: 50 шт.

Измерение: 6,3 x 9,5 мм

Описание: Используется с валом 3830.
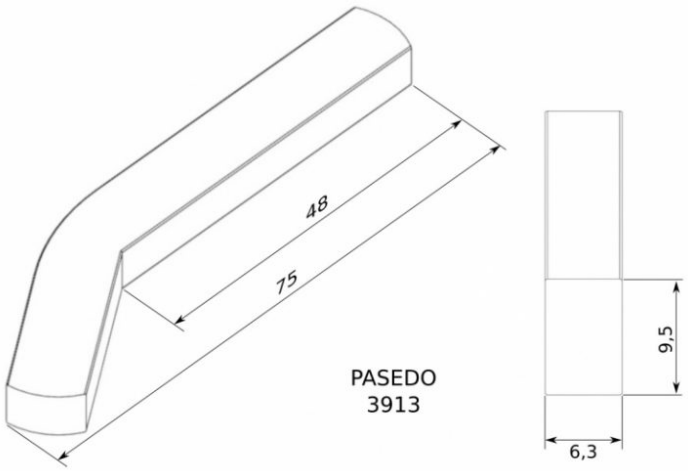
Симбол	Длина L [мм]	Вес [кг]
3913	75	0,035