Дистанционное кольцо 54303
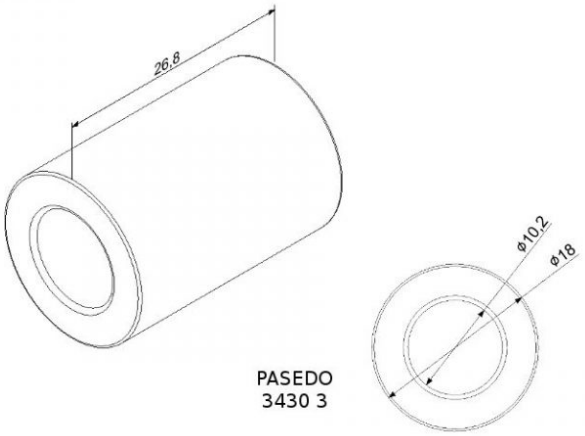
Материал:	Оцинкованная сталь
Единица:	штука
Торговое количество:	20 шт.
Вес:	0,04 кг
Описание:	применяемое между монтажной плитой 533070 и шкивом 54301,54302